CONTENIDO:

Repuestos Originales.....2
Información General.....3
Proceso de limpieza de la motocicleta.....15
Datos de identificación.....16
Especificaciones técnicas.....17
Recomendaciones combustibles y aceites.....18
Localización de partes.....20
Funciones comandos.....24
Velocímetro y pilotos indicadores.....27
Recomendaciones de uso.....30
Cuadro de mantenimiento.....31

REPUESTOS ORIGINALES

Para conservar las prestaciones del vehículo, cada repuesto debe ser diseñado y construido con unas especificaciones rigurosas para su optimo funcionamiento. “Los repuestos originales AKT” están hechos con los mismos materiales y patrones de calidad usados para construir la motocicleta. Ninguna pieza sale al mercado sin cumplir los requisitos exigidos por nuestros estándares y sin ser sometida a exhaustivas pruebas y controles de calidad por parte de nuestro ingenieros.

Por las razones anteriores, cuando deba realizar una reparación ó sustitución de alguna pieza, adquiera “Repuestos originales AKT” en los puntos de venta de repuestos AKT. Si adquieres un producto más barato de una marca diferente a la nuestra, no garantizamos su calidad ni durabilidad, además esto causará disminución de las prestaciones de su vehiculo, así como posibles problemas en su motocicleta.

Toda la información, ilustraciones, fotografías y especificaciones contenidas en este manual se basan en la información más reciente disponible en el momento de esta publicación. Akt motos podrá modificarlas sin previo aviso.

ACEITE DE CAJA 4T

Para verificar el nivel de aceite soporte su motocicleta en el gato central para realizar una medición correcta; luego retire el tapón medidor de aceite, límpielo e introdúzcalo sin roscarlo de nuevo en el orificio, finalmente observe que todo el extremo del marcador se encuentra impregnado de aceite.

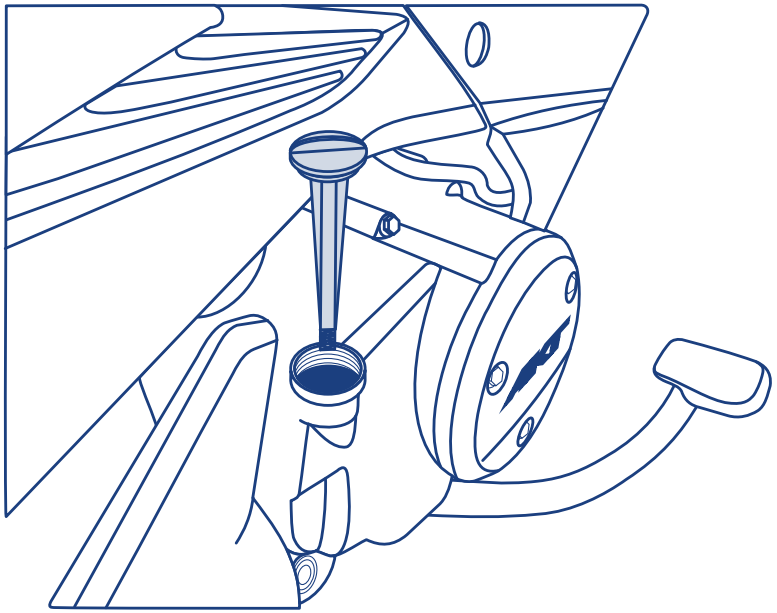

El nivel de aceite se debe verificar con la motocicleta totalmente fría.

Realice los cambios de aceite según la tabla de mantenimiento periódico (cada 2000 Km).

Cantidad aceite: 900 ml

AKT Motos Recomienda

Castrol Actevo 4T

SAE 20W-50

FRENO DELANTERO

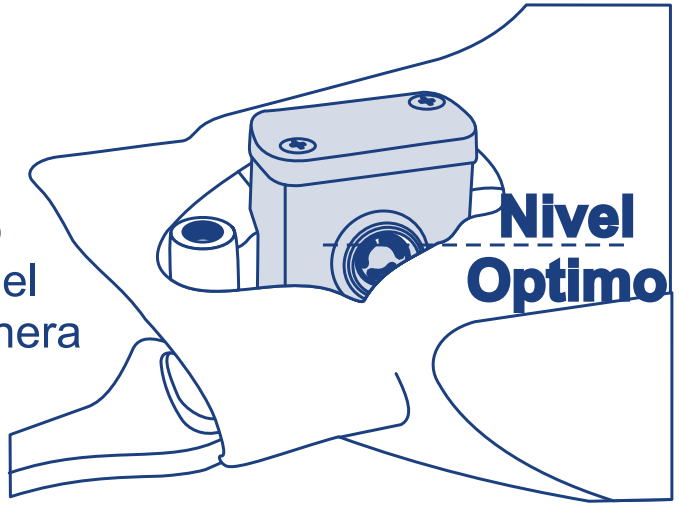

El depósito del líquido del sistema de freno de disco delantero, está ubicado sobre la parte derecha del manubrio, su nivel debe ser revisado de manera periódica.

Esta revisión es sólo visual para determinar en que estado se encuentra.
Si el nivel del líquido es bajo y se observa de color oscuro es necesario cambiar totalmente el fluido del sistema, puede estar degradado ó contaminado con agua.

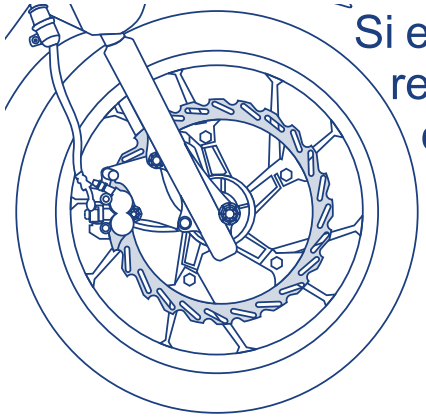

Si el nivel del líquido es bajo y no se observa de color oscuro, sólo se requiere adicionar líquido de frenos tipo DOT4 (recomendado) hasta completar el nivel optimo.

Si el líquido se ve contaminado con suciedad o agua, haga su cambio completamente.

⚠ ATENCIÓN

Cambie el líquido de frenos solo en los puntos autorizados de AKT.

INSPECCIÓN PASTILLAS DELANTERAS

Inspeccione las pastillas de freno delantero periódicamente. Si se detecta que las pastillas se encuentran cerca de la línea límite, diríjase lo más pronto posible a un Centro de Servicio Técnico para ser remplazadas.
Inspeccione el sistema de frenado diariamente antes de conducir su motocicleta, tenga en cuenta los siguientes puntos:

- Fugas de líquido en todo el sistema.
- Estado de la manguera que conduce el líquido desde la bomba hacia la mordaza.
- Desgaste de las pastillas.
- Dureza de la manigueta del freno delantero.

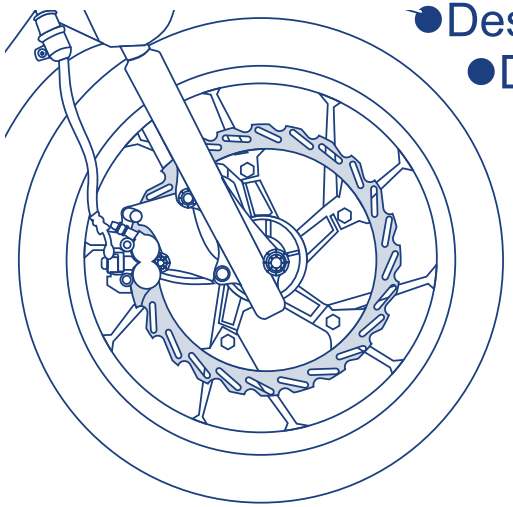

⚠ ATENCIÓN

Conducir con las pastillas desgastadas reduce la efectividad de los frenos, origina un desgaste prematuro del disco e incrementa el riesgo de accidentes. Conduzca de manera prudente cuando instale un juego nuevo de pastillas de freno.

FRENO TRASERO

El pedal del freno trasero está ubicado en la parte lateral derecha de la motocicleta al lado del reposapíe.
Inspeccione el freno diariamente antes de arrancar su motocicleta, si detecta alguna anomalía en algunos de los componentes del freno diríjase al Centro de Servicio Técnico más cercano lo antes posible. Si después de inspeccionar el freno detecta que el pedal baja mucho, se debe ajustar.

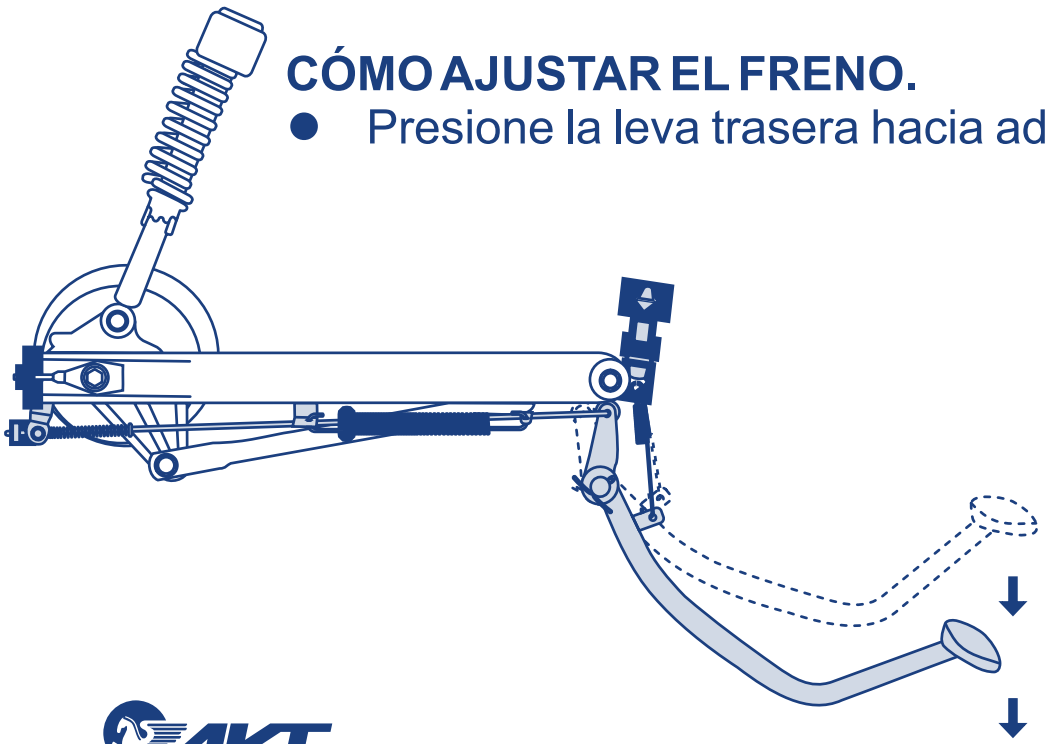

CÓMO AJUSTAR EL FRENO.

- Presione la leva trasera hacia adelante para soltar el tornillo de ajuste de la varilla.
- Ajuste el tornillo del extremo de la varilla.
- Suelte y verifique que el pedal tenga un recorrido normal.
- Si el tornillo hay que ajustarlo demasiado, dirijase al Centro de Servicio Técnico más cercano para que revisen las bandas.

BATERÍA

La AK125 FLEX CYCLONE posee una batería de 12V-5A, está ubicada en el baúl.

Verifique el nivel electrolítico de cada celda periódicamente, éste se debe encontrar entre los niveles superior e inferior demarcados en la batería, en caso de que alguna celda tenga el nivel bajo, adicione solo agua destilada. El agua de grifo no es sustituta del agua destilada, utlizarla reducirá la vida útil de la batería.

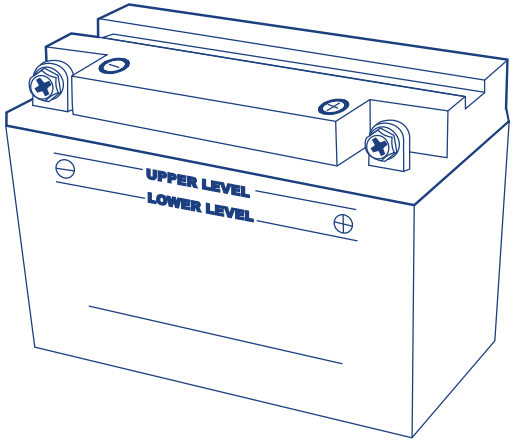

⚠ PRECAUCIÓN

- No agregar ácido después de la carga inicial.
- Después de la carga inicial, siempre agregue agua destilada debido a que ésta es la que se evapora y no el acido.
- Cárguese sólo en los Centros de Servicio Técnico autorizados por AKT.
- Evite el contacto con los líquidos de la batería principalmente en los ojos ó en cualquier parte del cuerpo, si llegara a ocurrir algún accidente, lave la zona afectada con abundante agua y acuda inmediatamente al centro de salud mas cercano.

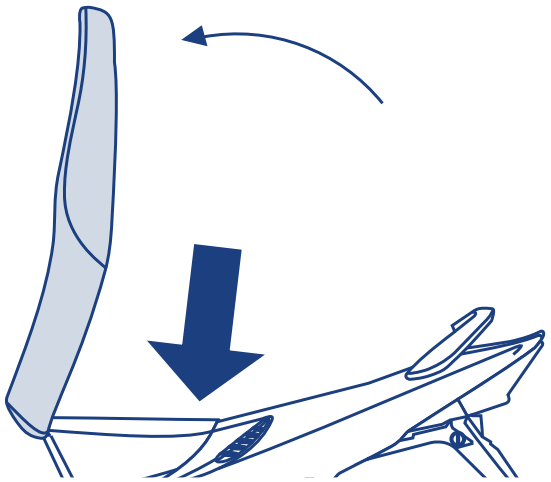

DISPOSICIÓN FINAL DE BATERÍAS

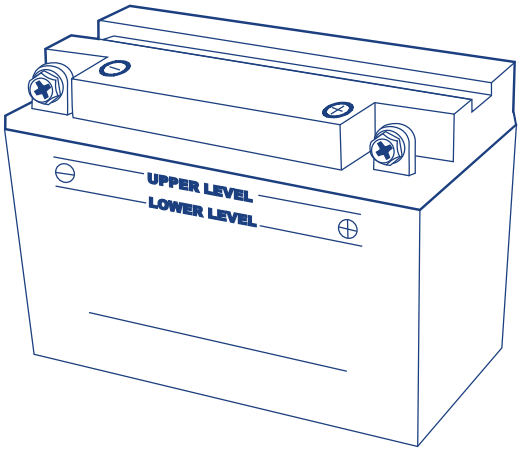

La ensambladora AKT motos en cumplimiento de la resolución 0361 del 03 de marzo de 2011 cuenta con una plan para la disposición final de las baterias, la recoleción se realiza a través de nuestros centros de servicio tecnico autorizado de todo el país, contribuyendo de esta manera al sostenimiento ecológico del planeta.

LLANTAS

Revise la presión de las llantas periódicamente para alargar su vida útil. Si hay mucha presión se desgastara la llanta por el centro por lo que al frenar ésta rebota, y si tiene baja presión sedesgastara por los lados y al frenar o en curvas se desliza. En cualquiera de los dos casos no es efectivo el frenado.

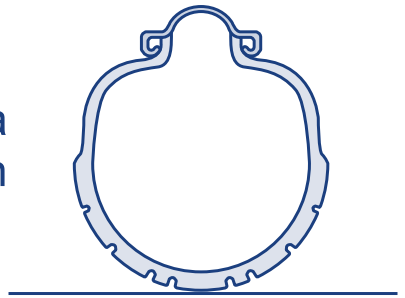

Mucha Presión

⚠ ATENCIÓN

Compruebe el estado y la presión de las llantas antes de conducir su motocicleta.

- Evite sobrecargar la motocicleta.
- Cambie las llantas cuando estén desgastadas o tengan algún tipo de corte o grieta.
- Utilice siempre el tipo y dimensión de las llantas recomendado para la AK 125 FLEX CYCLONE.

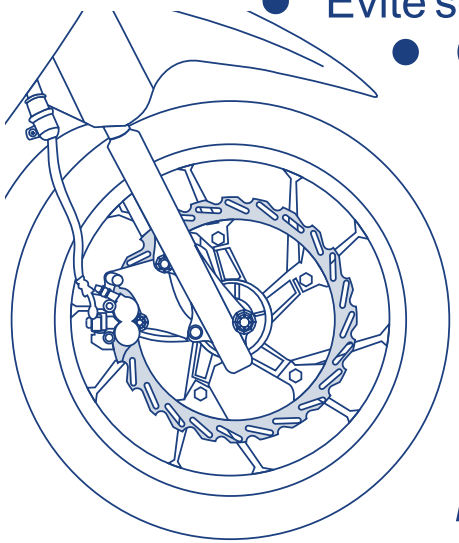

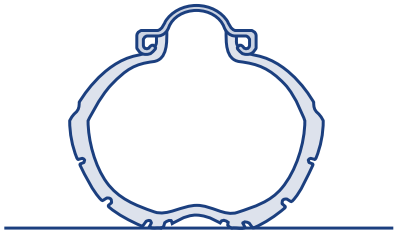

Poca Presión

DELANTERA	26 PSI
TRASERA	28 PSI
TRASERA con pasajero	32 PSI

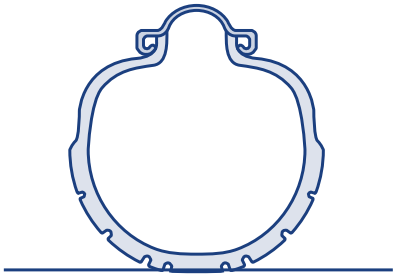

Presión Ideal

Esto incrementará la vida útil de sus llantas y disminuirá el consumo de combustible.

⚠ PRECAUCIÓN

Si se tiene algún problema con la presión de las llantas o alguna grieta o corte; se disminuirá la estabilidad de la motocicleta y aumentará el riego de sufrir un accidente.

⚠ ATENCIÓN

Conducir con las llantas desgastadas puede disminuir la estabilidad y control de la motocicleta, compruebe la profundidad del relieve de las llantas el cual es muy útil para apartar el agua y las impurezas del camino. Cuando vea que las ranuras de las llantas estén disminuyendo su profundidad, cambie las llantas lo más pronto posible.

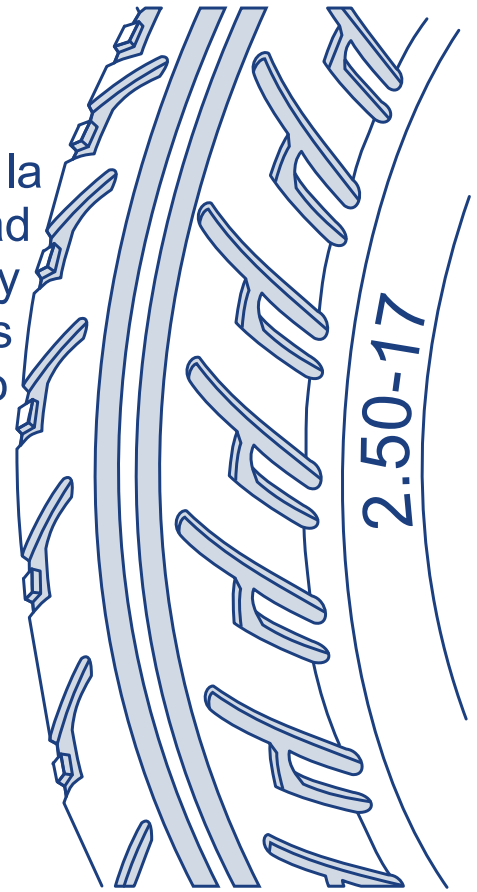

TIPO DE LLANTAS.

- Tipo Calle. (On Road).
- Dimensiones:

Delantera: 80/90-17
Trasera: 110/80-17

CADENA DE TRANSMISIÓN

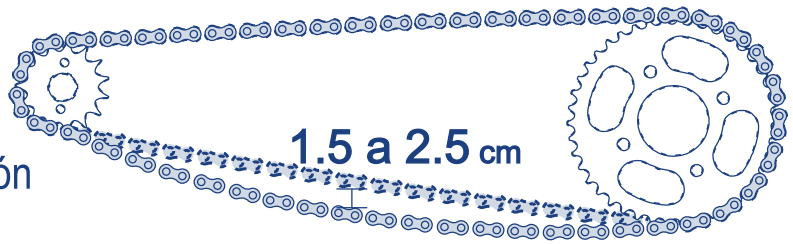

La cadena permite que el motor transmita su potencia a la llanta trasera de la motocicleta, por esta razón se debe realizar un mantenimiento periódico y tenerla bajo observación constante.

A la cadena se le debe revisar su tensión por lo menos una vez a la semana; basta con sostener la motocicleta con el gato la central para observar que no presente una tensión ni muy alta ni muy baja, si esta se encuentra demasiado floja o apretada podría causar daños a la motocicleta o incluso a su usuario, si llegase a romperse o enredarse debe llevarla a un Centro de Servicios Autorizado AKT para su reparación.

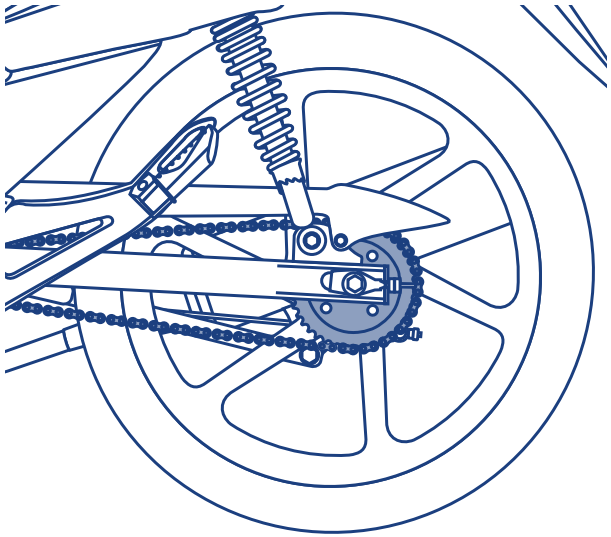

INSPECCIÓN DE LA CADENA

Para hacer de manera correcta la inspección de la cadena deben llevarse a cabo estos pasos:

- Pare su motocicleta sobre el soporte central (Gato).
- Gire la llanta trasera y encuentre la parte de la cadena donde haya mayor tensión, allí muevala de arriba hacia abajo para reconocer la distancia que recorre de manera vertical, esta distancia debe ser entre 1.5 - 2.5 cm. aproximadamente. Si la distancia no cumple con los estándares acerquese a un Centro de Servicio Técnico AKT autorizado para su adecuada revisión.

PALANCA DE CAMBIOS

La AK125 FLEX CYCLONE viene equipada con una caja de cambios de 4 velocidades que opera según la gráfica, esta se encuentra ubicada al lado izquierdo del motor. Para accionar los cambios de manera apropiada, se debe desacelerar y pisar la palanca. Cada vez que se seleccione un cambio, la palanca vuelve a su posición inicial y queda lista para seleccionar otro cambio. Empuje hacia abajo la parte delantera de la palanca para aumentar los cambios y hacia abajo la parte trasera de la palanca para disminuir los cambios. La neutra se encuentra antes de la primera. Esta caja se denomina rotativa, esto quiere decir que de cuarta se puede pasar a neutra pero solo cuando la motocicleta esta fernada totalmente.

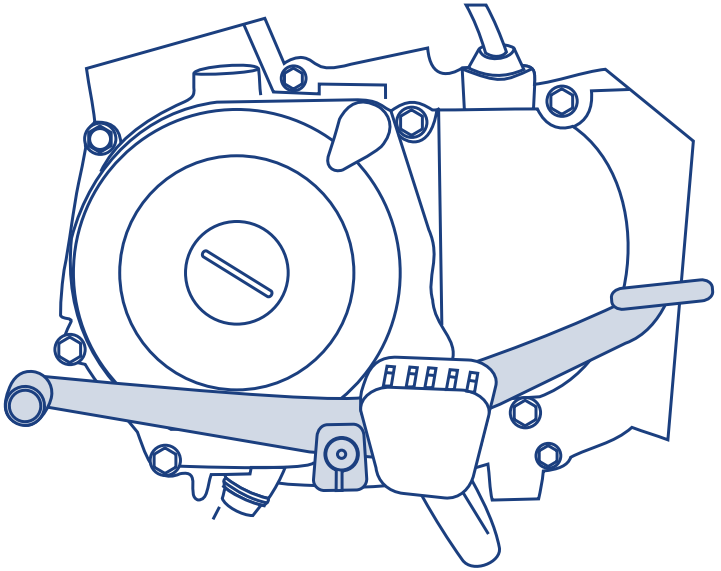

FILTRO DE AIRE

El filtro de aire se encuentra ubicado detrás de la tapa lateral derecha.

Si este se contamina con polvo y bloquea la aspiración normal de la motocicleta, disminuirá la potencia, aumentará el consumo de gasolina y puede producir un desgaste prematuro de las piezas internas del motor. Si se usa habitualmente la motocicleta en zonas polvorientas, es recomendable limpiar o cambiar el filtro de aire más frecuentemente de lo que indica la tabla de mantenimiento periódico.

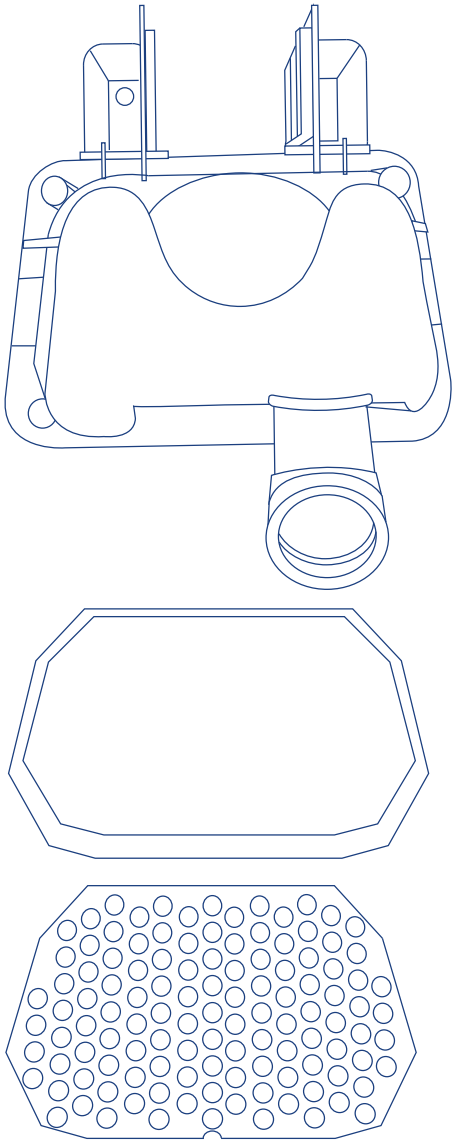

Limpie el filtro de aire como se indica a continuación.

- Retire los tornillos de la tapa de la caja-filtro.
- Retire la espuma y límpielos con aire a presión o agua y jabón (no detergente) y deje secar completamente.
- Lubríquelo con aceite para filtros.
- Móntelo y asegúrese de que la tapa ajuste bien.

CHOKE

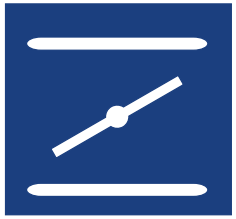

El choke o palanca de estrangulación sirve para encender la motocicleta en la mañana o cuando se encuentra fría.

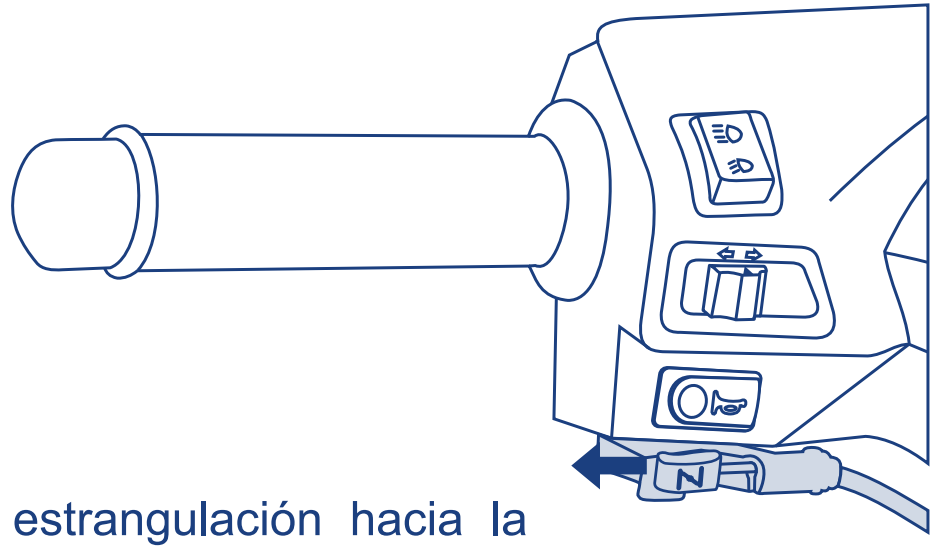

Modo de empleo:
Halar la palanca de choke o de estrangulación hacia la izquierda, prender la moto, dejar durante aproximadamente 3 minutos mientras la moto calienta, luego devolver la palanca de choke o estrangulación a su posición inicial antes de poner en marcha la motocicleta.

⚠ ATENCIÓN

Si el choke se deja accionado o en una posición intermedia la motocicleta afecta su funcionamiento normal presentando apagadera e inestabilidad en su carburación.

PROCESO DE LIMPIEZA DE LA MOTOCICLETA

Lavar la motocicleta es una actividad necesaria del mantenimiento preventivo, ayuda a mantener en buen estado todos los sistemas del vehiculo, además facilita la inspección de los componentes de la motocicleta cuando así se requiera.

La acumulación de suciedad en el motor y en el mofle interfiere con la refrigeración adecuada y oculta posibles daños que podrían perjudicar el buen funcionamiento del motor.

Lavar la motocicleta con máquinas de agua de alta presión puede dañar algunos componentes ó puede levantar la pintura de las partes plásticas involucradas. Nunca utilice jabones tipo detergente (partículas semi sólidas), pueden rayar las partes pintadas y plásticas, siempre lave con jabones suaves y abundante agua.
Enjuague la motocicleta con agua limpia y séquela con un trapo o paño absorbente.

DATOS DE IDENTIFICACIÓN

UBICACIÓN DEL NÚMERO DE MOTOR:

El número de motor de la AK125 FLEX CYCLONE se encuentra ubicado en la carcaza izquierda, debajo del eje de cambios. detras de la palanca de cambios

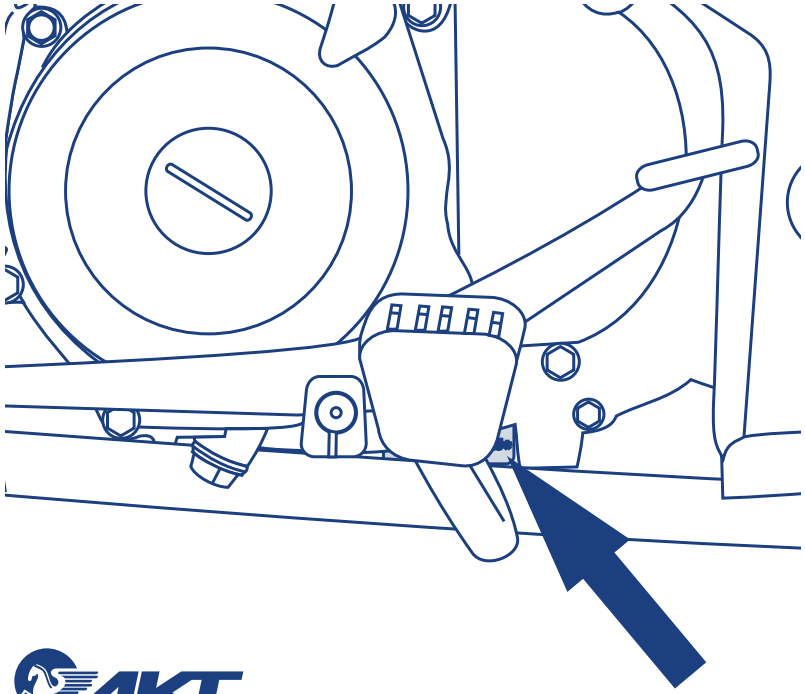

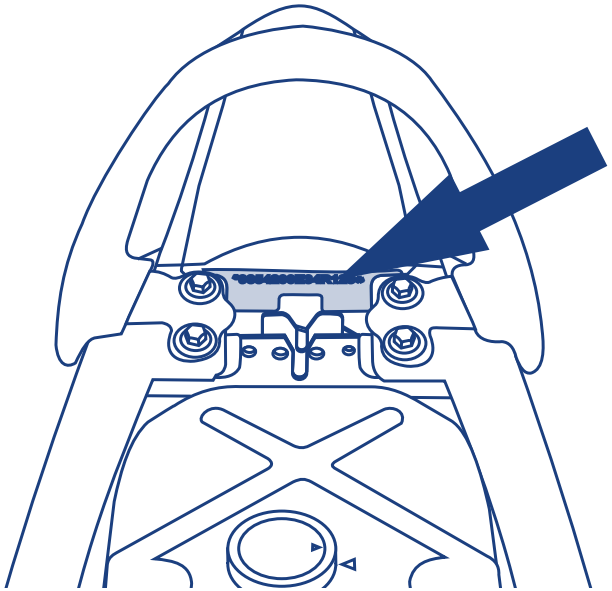

UBICACIÓN DEL NÚMERO DE CHASIS:

El número de chasis de la AK125 FLEX CYCLONE se encuentra ubicado en la parte posterior debajo del sillín.

ESPECIFICACIONES TÉCNICAS

Ficha técnica	
Motor	4T SOHC
Cilindrada	123.7 cc
Relación de compresión	9.7:1
Potencia máxima	7.7Hp (5.7Kw) a 8000 rpm
Torque máximo	8.5 N.m @ 6000 RPM
Arranque	Eléctrico y patada
Encendido	CDI
Suspensión delantera	Telescópica hidráulica
Suspensión trasera	Doble amortiguador ajustable
Frenos (delantero y trasero)	Disco / Tambor
Rueda delantera	80/90 x 17
Rueda trasera	110/80 x17
Largo X ancho x alto (mm)	1960x710x1100
Peso vacío	103 Kg
Capacidad tanque	1 Gl
Procedencia	China ensamblada en Colombia
Garantía	15 meses o 20.000 kilómetros
Distancia entre ejes (mm)	1240
Distancia del motor al piso (mm)	130

GASOLINA

Use siempre gasolina corriente sin plomo, la gasolina sin plomo alarga la vida útil de la bujía y de los componentes del sistema de escape.

⚠ PRECAUCIÓN

Derramar gasolina sobre cualquier superficie pintada puede originar daños en estas, si esto sucede, lave inmediatamente con abundante agua

⚠ ATENCIÓN

Nunca adicione gasolina al deposito cerca de llamas, chispas o fuentes de calor. No llene en exceso el tanque, éste necesita espacio para el almacenamiento de los gases y para la dilatación de la gasolina con los cambios de temperatura.

NOTA: Todos nuestros modelos estan diseñados para utilizar gasolina corriente, sin embargo para un mejor desempeño del motor AKT motos recomienda utilizar gasolina extra en este modelo, teniendo en cuenta que la relación de compresión es de 9.7:1

ACEITE DE CAJA
(4 Tiempos)

Use siempre aceite para motocicletas. Si se usa un aceite de buena calidad para motores cuatro tiempos y se hace el cambio periódico como lo indica la tabla de lubricación, alargará la vida útil de su motocicleta.

Especificaciones del aceite de motor

Sistema de clasificación	Grado
API	SG o Superior
SAE	20W-50

Si no tiene disponibilidad de un aceite de motor SAE20W-50 escoja una alternativa de acuerdo a la tabla.

Sistema de clasificación		
		20W50
		15W40 15W50
		10W40 10W50
		10W30
Temperatura	C°	-30 -20 -10 0 10 20 30 40
	F°	-22 -4 14 32 50 68 86 104

SWITCH DE ENCENDIDO:

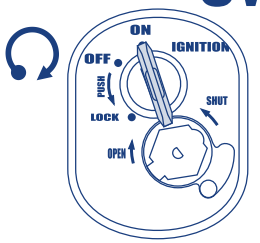

El switch de encendido tiene tres posiciones y dos posiciones de seguridad:

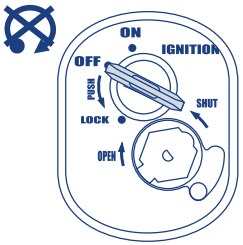

***OFF**:* Motor apagado, sistema eléctrico aislado.

***ON**:* Motor encendido, equipo eléctrico puede utilizarse y la llave de encendido no se puede remover.

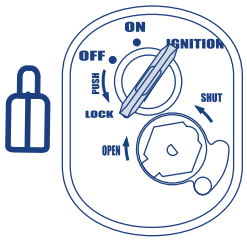

***BLOQUEO**:* Para accionar el bloque de la cabrilla se debe voltear el manubrio hacia el lado izquierdo, presionar y voltear la llave para que quede en la posición indicada

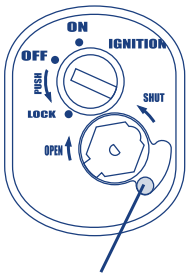

1

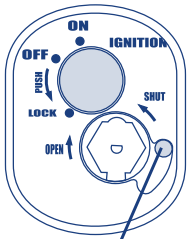

1

El switch de seguridad sirve para tapar la ranura donde se introduce la llave.

Este se acciona halando la palanca 1 hacia arriba hasta que se tape la ranura, para desbloquearlo se introduce la parte trasera de la llave y se voltea en sentido de las manecillas del reloj hasta que abra la ranura.

⚠ ADVERTENCIA: No deje el switch en posición ON con el motor apagado, ya que puede disminuir la vida útil de su batería.

TAPA TANQUE DE COMBUSTIBLE

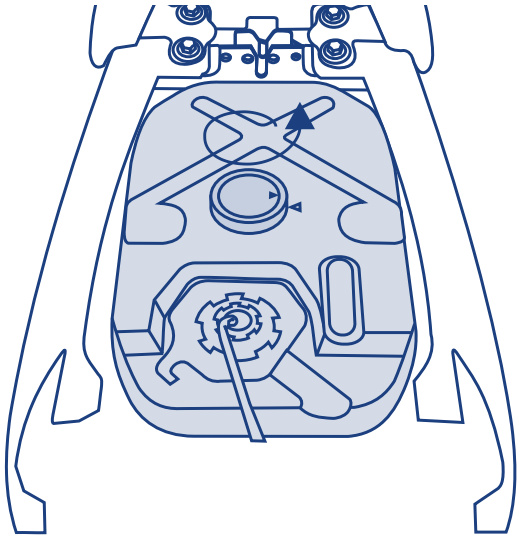

Para abrir la tapa del tanque de gasolina debe seguir los siguientes pasos:

- Abra la silla con la llave introduciendola en el switch que se encuentra en la tapa lateral trasera izquierdo
- Gire la tapa del tanque de gasolina en sentido contrario a las manecillas del reloj.
- Retire la tapa y empiece el llenado del tanque de gasolina.
- Para cerrar la tapa del tanque de combustible insertela asegurandose de que encaje en el orificio del tanque, gire en sentido de las manecillas del reloj hasta que ajuste y luego cierre la silla.

⚠ IMPORTANTE

No llene en exceso el tanque de gasolina ya que puede regarse y provocar daños en los elementos de la motocicleta.
Use gasolina corriente.

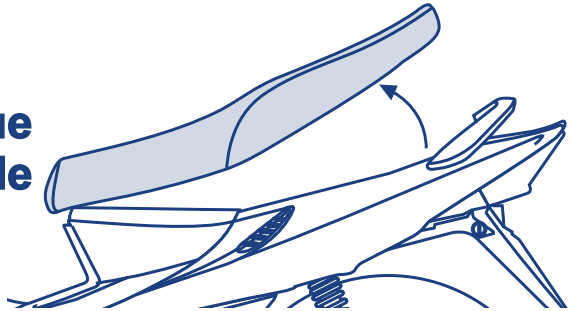

GRIFO DE GASOLINA

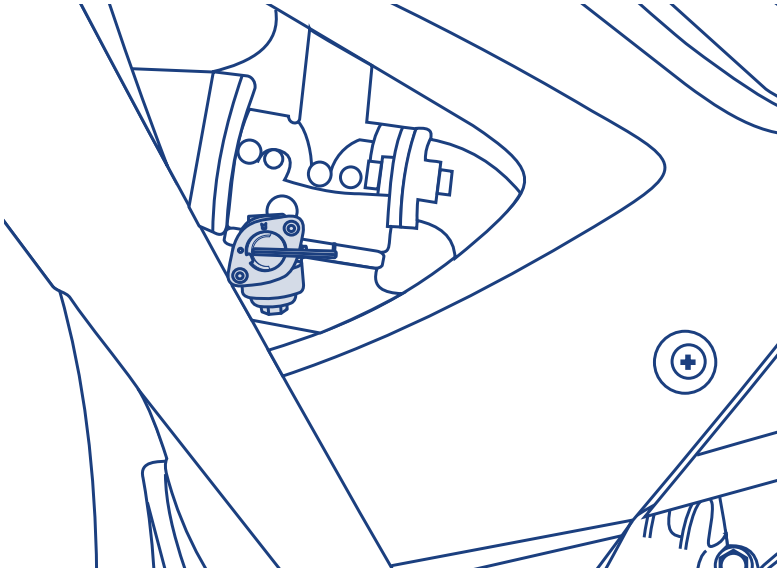

El grifo de paso de gasolina está ubicado en la parte lateral izquierda del carenaje, el cual se observa através del orificio. Éste tiene las siguientes dos posiciones:

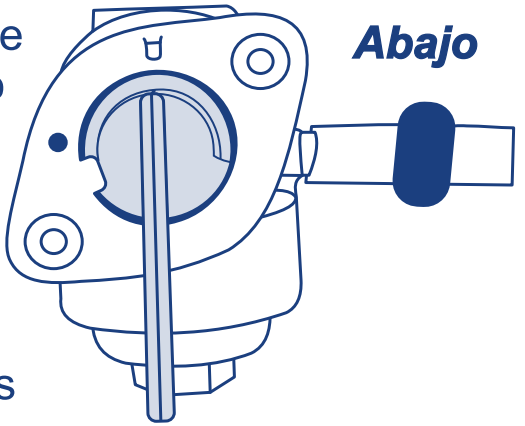

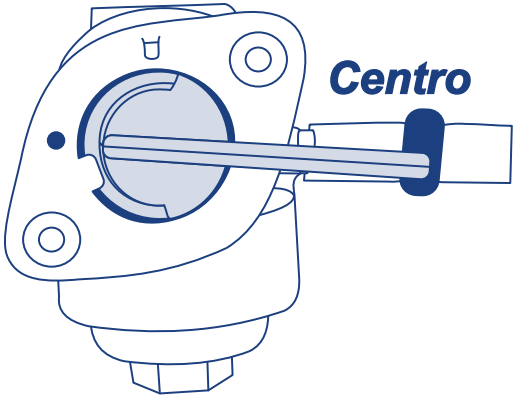

***Centro*:** Grifo cerrado, no hay paso de combustible.

***Abajo*:** Posición cuando tiene suficiente gasolina por encima del nivel de reserva.

En el tablero se encuentra el medidor, el cual nos indica la cantidad de gasolina que se tiene en el tanque.

Direccionales:

Este switch tiene tres posiciones.

Posición Izquierda:

Se usa cuando desea a girar a la izquierda. Se encenderán las dos direccionales izquierdas y la luz indicadora de direccional izquierda en el tablero.

Posición derecha:

Se usa cuando desea a girar a la derecha. Se encenderán las dos direccionales derechas y la luz indicadora de direccional derecha en el tablero.

Posición central:

Ninguna direccional se enciende en esta posición. Mientras no se necesiten las direccionales este switch debe permanecer en esta posición.

Este switch se debe posicionar manualmente.

Pito:

Presione el botón del pito para pitar

Cambio De Luces:

El switch de cambio de luces posee dos posiciones:

Posición superior:

En esta posición se enciende la luz alta y su indicador en el tablero.

Posición inferior:

En esta posición se enciende la luz baja.

COMANDO IZQUIERDO

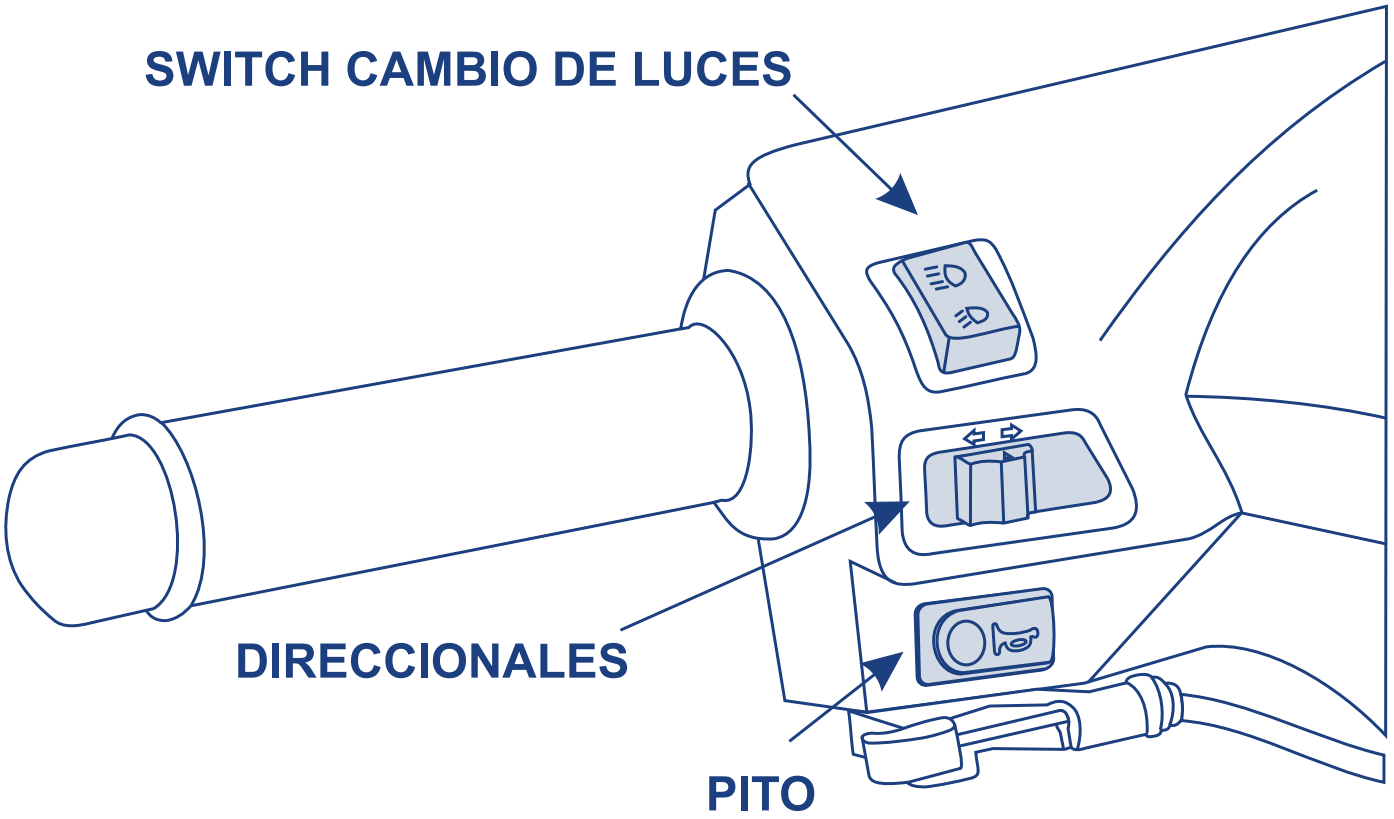

COMANDO DERECHO

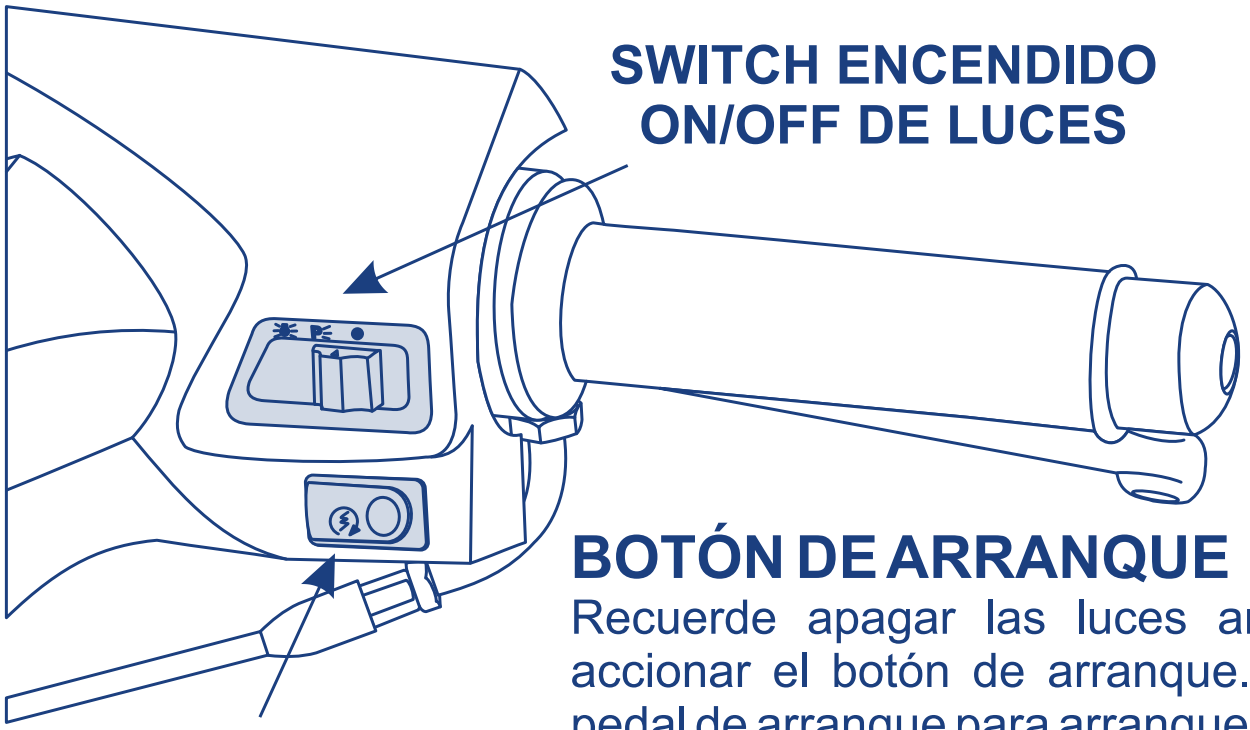

BOTÓN DE ARRANQUE

Recuerde apagar las luces antes de accionar el botón de arranque. Use el pedal de arranque para arranque en frío.

SWITCH ON/OFF LUCES

Este swiche tiene tres posiciones:

Posición derecha:
Las luces del tablero, stop y farola se encuentran apagadas.

Posición intermedia:
Luces del tablero, stop y farola (luz de día) se encenderán.

Posición izquierda:
Las luces del tablero, pilotos, farola y stop se encenderán.

VELOCÍMETRO Y PILOTOS INDICADORES

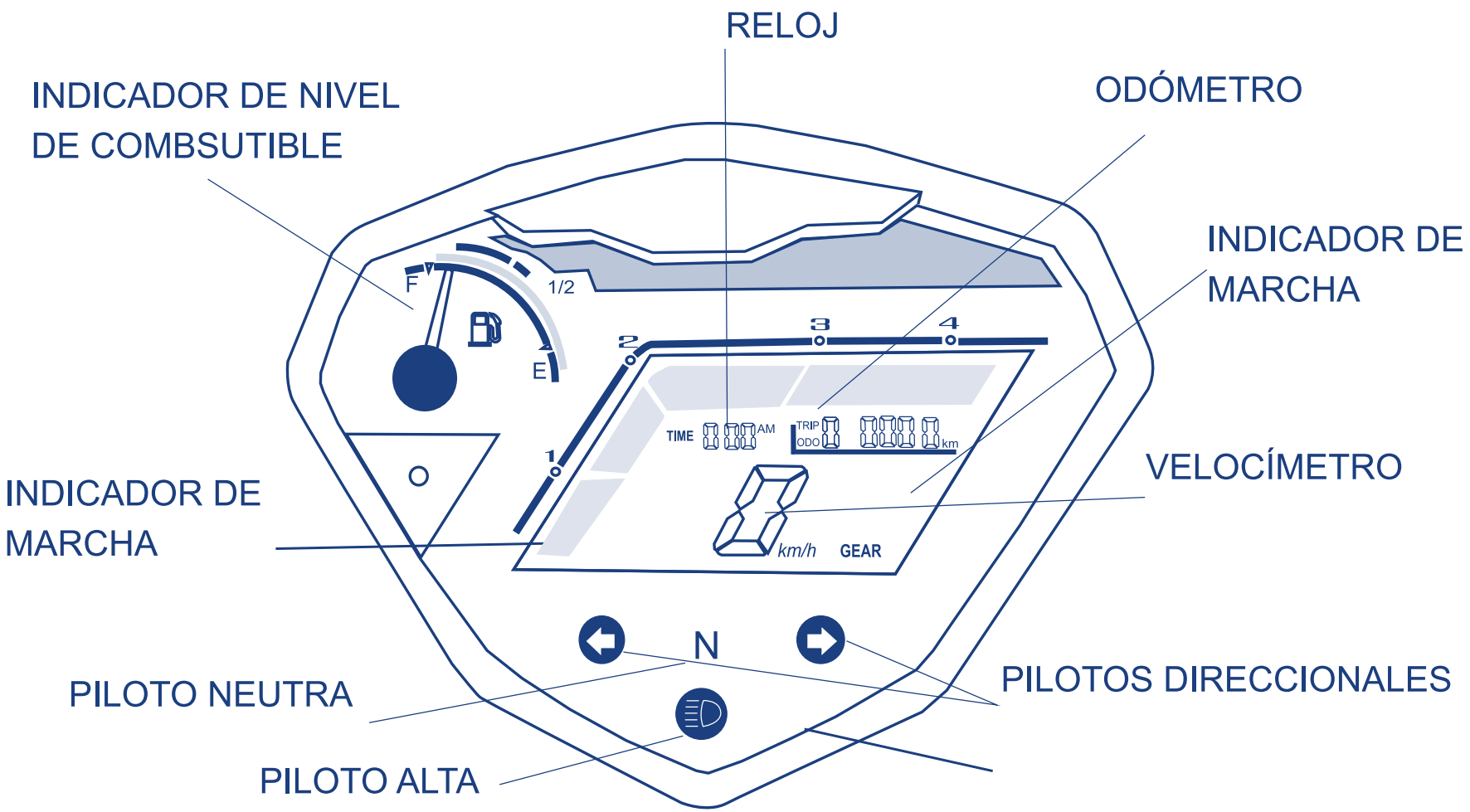

VELOCÍMETRO Y PILOTOS INDICADORES

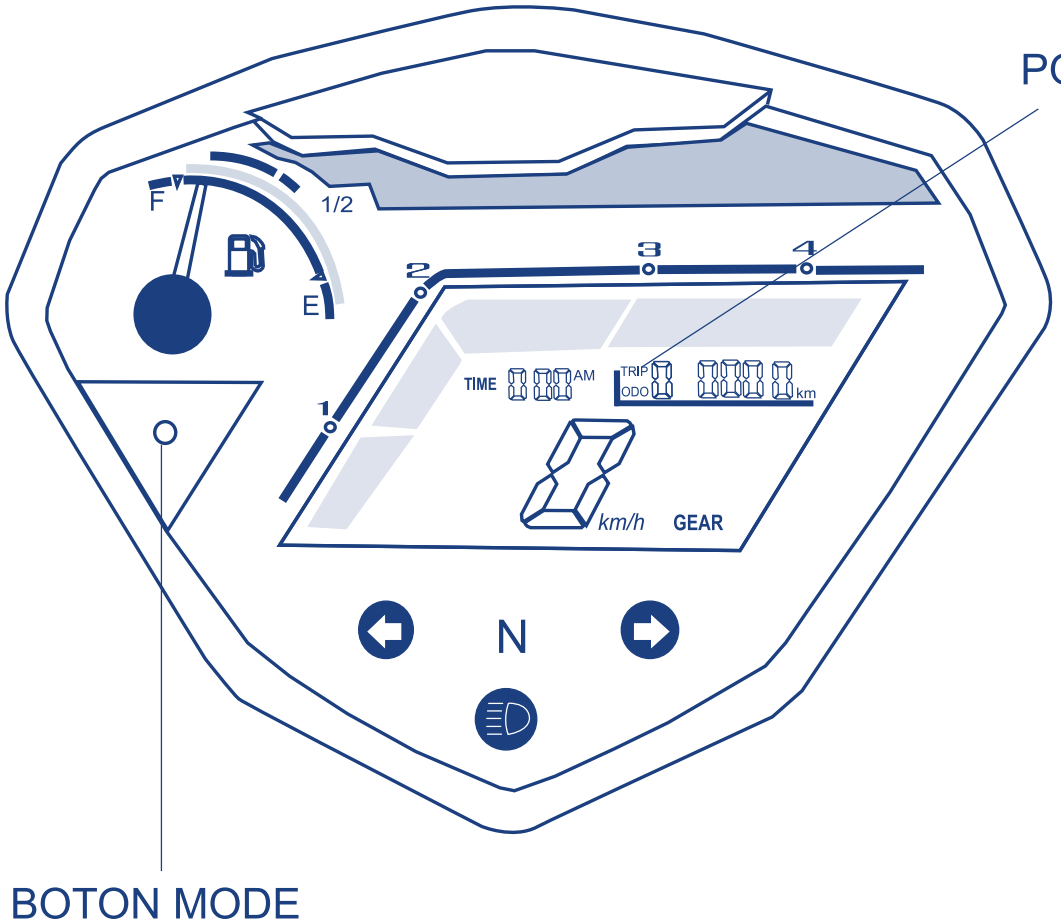

BENEFICIO.

•Medición de distancia recorrida. Selección del medidor de distancia.
•Pulsar el Botón MODE hasta seleccionar el medidor de recorrido 'TRIP'.
•Para reiniciar el medidor de recorrido en cero, mantener presionado el botón MODE por algunos segundos, estando en la función MODE.

VELOCÍMETRO Y PILOTOS INDICADORES

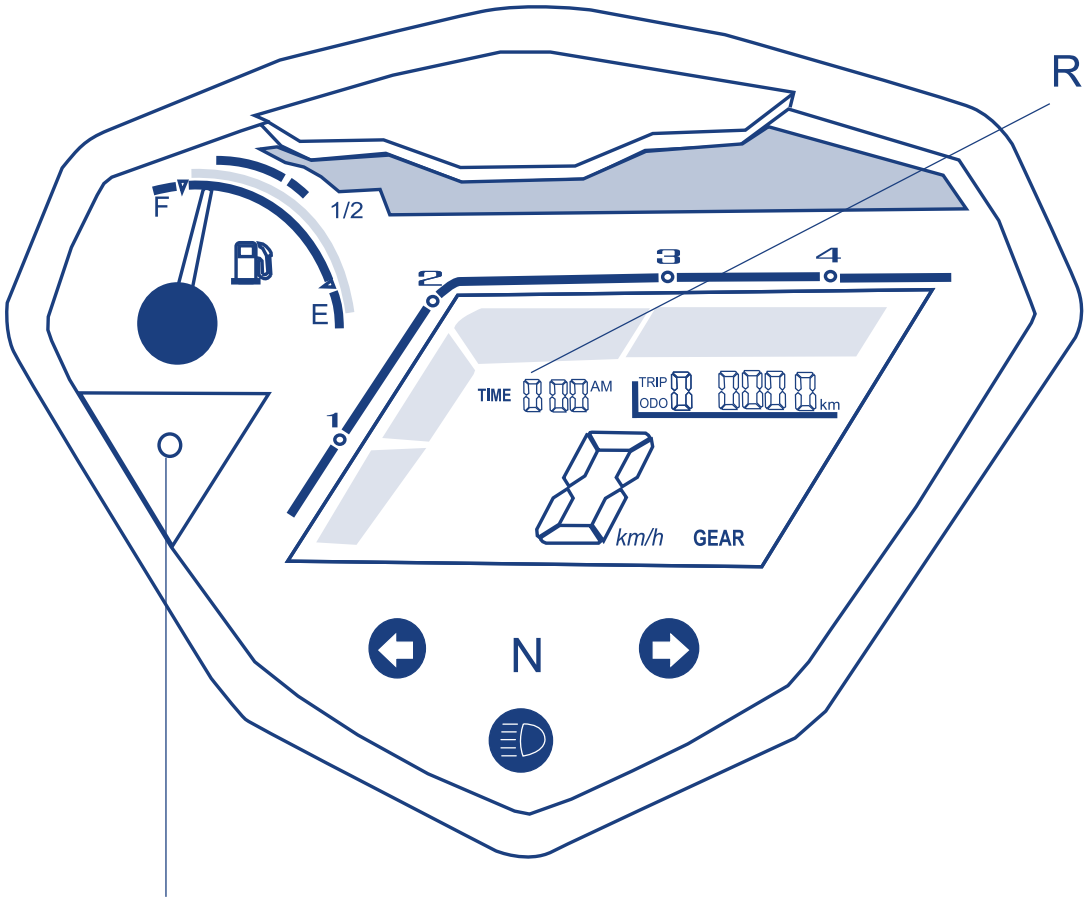

AJUSTE DEL RELOJ:

Pulsar el botón “MODE” hasta que el indicador de hora empiece a destellar y pulsar el botón hasta colocarlo en la hora deseada.

Para cambiar los minutos mantener pulsado el botón “MODE” hasta que el indicador de minutos empiece a destellar y ajustar los minutos deseados.

Para conservar la hora no pulsar el botón “MODE”

RECOMENDACIONES PARA LOGRAR UN ÓPTIMO RENDIMIENTO DEL VEHÍCULO

Para lograr que su motocicleta AK 125 FLEX CYCLONE tenga un excelente desempeño siga estas recomendaciones:

- ✓ Lea y siga detalladamente el manual de garantía del vehículo, en el encontrará aspectos importantes para el cuidado de su motocicleta.
- ✓ Siga la instrucciones para un despegue adecuado del motor (remítase al manual de garantía)
- ✓ Use solo el lubricante recomendado por el fabricante.
- ✓ Cambie el aceite de motor en cada revisión gratuita y obligatoria.
- ✓ Dadas las características de esta motocicleta se recomienda usarla en carreteras pavimentadas.
- ✓ Esta motocicleta está diseñada solo para el transporte de personas, no se recomienda llevar carga adicional.

CUADRO DE MANTENIMIENTO

Verificación y mantenimiento periódico	500-1000				3000-3500				5500-6000				8000-8500				10500-11000				13000-13500				15500-16000				18000-18500			
	V	L	A	C	V	L	A	C	V	L	A	C	V	L	A	C	V	L	A	C	V	L	A	C	V	L	A	C	V	L	A	C
Aceite motor				■				■				■				■				■				■				■				■
Aceite de suspensión																								■								
Suspensión delantera	■		■		■		■		■		■		■		■		■		■		■		■		■		■		■		■	
Rodamientos de dirección	■		■		■		■		■		■		■		■			■	■		■		■		■		■		■		■	
Suspensión trasera	■		■		■		■		■		■		■		■		■		■		■		■		■		■		■		■	
Balineras ruedas delantera y trasera	■	■			■	■			■	■			■	■			■	■			■	■			■	■			■	■		
Caja piñón velocímetro	■	■			■	■			■	■			■	■			■	■			■	■			■	■			■	■		
Eje rueda delantera y trasera		■	■			■	■			■	■			■	■			■	■			■	■			■	■			■	■	
Revisión disco de freno delantero y trasero	■		■		■		■		■		■		■		■		■		■		■		■		■		■		■		■	
Freno delantero		■	■			■	■			■	■			■	■			■	■			■	■			■	■			■	■	
Freno trasero		■	■			■	■			■	■			■	■			■	■			■	■			■	■			■	■	
Liquido de frenos	■				■				■				■				■							■	■				■			
Llanta delantera y trasera (presión de aire)	■		■		■		■		■		■		■		■		■		■		■		■		■		■		■		■	
Eje y buejes de tijera		■	■			■	■			■	■			■	■			■	■			■	■			■	■			■	■	
Gato central y lateral		■				■				■				■				■				■				■				■		
Cadena		■	■			■	■			■	■			■	■			■	■			■	■			■	■			■	■	
Piñón salida, sprocket y cauchos	■		■		■		■		■		■		■		■		■		■		■		■		■		■		■		■	
Pasadores motor			■				■				■				■				■				■				■				■	
Tuercas, tornillos y pasadores en general			■				■				■				■				■				■				■				■	
Carenajes	■		■		■		■		■		■		■		■		■		■		■		■		■		■		■		■	
Guayas y cables		■	■			■	■			■	■			■	■			■	■			■	■			■	■			■	■	
Sistema de embrague	■		■		■		■		■		■		■		■		■		■		■		■		■		■		■		■	
Sistema eléctrico y conectores	■				■				■					■			■				■				■					■		
Iterruptor principal y seguro dirección	■	■			■	■			■	■			■	■			■	■			■	■			■	■			■	■		
Seguro sillín y chapa sillín	■	■			■	■			■	■			■	■			■	■			■	■			■	■			■	■		
Comandos izquierdo y derecho		■				■				■				■				■				■				■				■		
Batería	■		■		■		■		■		■		■		■		■		■		■		■		■		■		■		■	
Bujía	■		■		■		■		■		■		■		■					■	■		■		■		■		■		■	
Holgura de válvulas	■		■		■		■		■		■		■		■		■		■		■		■		■		■		■		■	
Carburador		■	■			■	■			■	■			■	■			■	■			■	■			■	■			■	■	
Filtro de aire	■				■							■	■							■	■							■	■			
Filtro aceite (Tamiz)		■				■				■				■				■				■				■				■		
Filtro centrifugo de aceite	■									■			■					■			■					■			■			
Filtro de gasolina (Externo)	■				■				■				■							■	■				■				■			
Llave de gasolina		■				■				■				■				■				■				■				■		

V: verificar, L: limpiar, A:ajustar, C: cambiar

AKT

MOTOS